IP40 | 2x3W LED | Farbe

Truvion
Trust - Vision - Innovation

MADE in GERMANY

Raiolux AC-273

Sicherheitsleuchte nach DIN EN 60598-1/2-22 und DIN EN 1838.
Extrem flaches, architektonisch ansprechendes Aluminium-Druckgussgehäuse mit quadratisch geformter Oberflächenvertiefung. Schraubenloser, leicht zu handhabender Verschlussmechanismus.
Ausführung für Deckenaufbaumontage mit zwei Hochleistungs-LEDs und gegossener Acryloptik zur Fluchtwegausleuchtung durch rechteckige Lichtlenkcharakteristik.

Technische Daten

Leuchtentyp	**Systemleuchten für Zentralversorgung**	**Einzelbatterie-leuchten**
Leuchtmittel	2 x 3 W LED	2 x 3 W LED
Anschlussklemmen	3 x 2,5 mm² für Doppelbelegung	
Farbe	weiß	
Material	Aluminium-Druckguss	
Montageart	Deckenanbaumontage	
Abmessungen (B x H x T)	DM 180 x 35 x 180 mm	
Schutzart	IP40	
Schutzklasse	I	
IK-Schutzklasse	IK03	
Lichtstrom (Netz)	340 lm	250 lm
Lichtstrom (Not)		
Nennbetriebsdauer 1h	–	280 lm
Nennbetriebsdauer 3h	–	280 lm
Lichtstromverhältnis Not (DC) / Netz		
Nennbetriebsdauer 1h	–	100% / 90%
Nennbetriebsdauer 3h	–	100% / 90%
Netzanschlussleistung	10 VA	8 VA
Batteriestromaufnahme	25 mA	–
Betriebsdauer Batteriebetrieb	–	1h / 3h
Anschlussspannung	230V 50/60Hz; 220V DC +25/-20%	230V 50/60Hz
NiMH-Akku		
Nennbetriebsdauer 1h	–	4,8V 2,0Ah
Nennbetriebsdauer 3h	–	4,8V 4,2Ah
Temperaturbereich	-10°C bis +40°C	–
Bereitschaftsschaltung	–	0°C bis +35°C
Dauerschaltung	–	-5°C bis +30°C
optional		
Leuchtenschalt- und Überwachungsbaustein		–
Selbstüberwachung	–	
Busüberwachung	–	Truvion ATS Line
Funküberwachung	–	Truvion ATS Wireless

Deckenanbaumontage

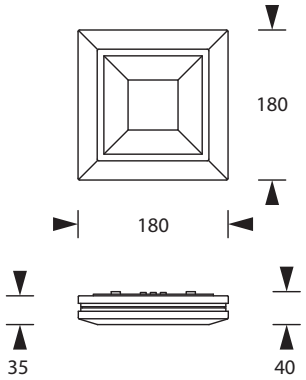

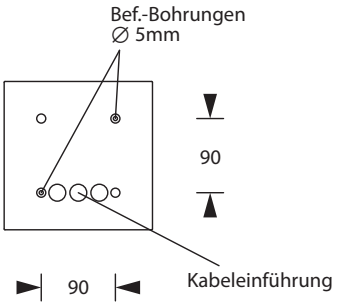

Technische Änderungen vorbehalten / 24.02.2026

Lichtverteilungskurven und Leuchtenabstandstabellen (E = 1,25 lx)

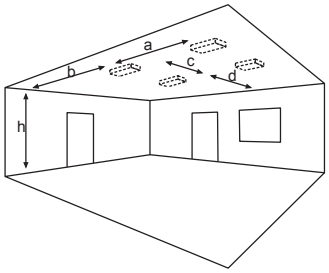

Deckenmontage

Systemleuchten für Zentralversorgung **Fluchtwegoptik**

Abstandstabelle ebene Fluchtwege / Tabellenangaben in Meter

Leuchtmittel: 2 x 3W LED

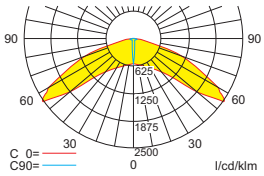

Lampenlichtstrom Not (DC) / Netz: 340lm

h	2,50	3,00	3,50	4,00	4,50	5,00	5,50	6,00	6,50	7,00	7,50	8,00	8,50	9,00	9,50	10,00	10,50	11,00
a	–	–	–	–	–	–	–	–	–	–	–	–	–	–	–	–	–	–
b	–	–	–	–	–	–	–	–	–	–	–	–	–	–	–	–	–	–
c	17,60	19,80	21,60	23,60	25,20	26,60	27,90	28,90	30,00	31,00	31,80	33,00	34,20	35,20	36,10	37,10	38,20	39,10
d	7,60	8,60	9,30	10,00	10,50	11,00	11,40	12,00	12,60	13,00	13,50	14,00	14,30	14,70	15,00	15,20	15,40	15,40

Einzelbatterieleuchten **Fluchtwegoptik**

Abstandstabelle ebene Fluchtwege / Tabellenangaben in Meter

Leuchtmittel: 2 x 3W LED

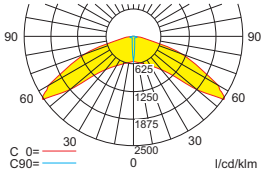

Lampenlichtstrom Not (DC) / Netz: 280lm/250lm – **Nennbetriebsdauer: 1h**

h	2,50	3,00	3,50	4,00	4,50	5,00	5,50	6,00	6,50	7,00	7,50	8,00	8,50	9,00	9,50	10,00	10,50	11,00
a	–	–	–	–	–	–	–	–	–	–	–	–	–	–	–	–	–	–
b	–	–	–	–	–	–	–	–	–	–	–	–	–	–	–	–	–	–
c	17,20	19,10	21,10	22,90	24,30	25,70	26,70	27,70	28,80	29,50	30,80	32,00	33,00	33,80	35,00	36,00	36,80	37,60
d	7,50	8,30	9,00	9,50	10,10	10,40	11,10	11,60	12,10	12,60	13,10	13,40	13,80	14,10	14,20	14,30	12,90	5,30

Einzelbatterieleuchten **Fluchtwegoptik**

Abstandstabelle ebene Fluchtwege / Tabellenangaben in Meter

Leuchtmittel: 2 x 3W LED

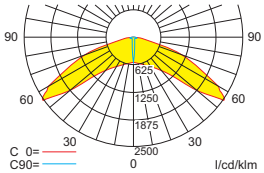

Lampenlichtstrom Not (DC) / Netz: 280lm/250lm – **Nennbetriebsdauer: 3h**

h	2,50	3,00	3,50	4,00	4,50	5,00	5,50	6,00	6,50	7,00	7,50	8,00	8,50	9,00	9,50	10,00	10,50	11,00
a	–	–	–	–	–	–	–	–	–	–	–	–	–	–	–	–	–	–
b	–	–	–	–	–	–	–	–	–	–	–	–	–	–	–	–	–	–
c	17,20	19,10	21,10	22,90	24,30	25,70	26,70	27,70	28,80	29,50	30,80	32,00	33,00	33,80	35,00	36,00	36,80	37,60
d	7,50	8,30	9,00	9,50	10,10	10,40	11,10	11,60	12,10	12,60	13,10	13,40	13,80	14,10	14,20	14,30	12,90	5,30

Bestellangaben

Ausführung	**weiß**
ZB EVG230	T191-018301BANW
EB-SC 1h	T196-118302BACW / T196-118302BAEW
EB-SC 3h	T196-018302BACW / T196-018302BAEW
ATS Bus 1h	T197-118302BALW
ATS Bus 3h	T197-018302BALW
ATS Wireless 1h	T199-118302BAXW
ATS Wireless 3h	T199-018302BAXW