IP40 IP20 3W LED Farbe

Truvion
Trust - Vision - Innovation

Oculux R 80 PC

MADE in GERMANY

Sicherheitsleuchte nach DIN EN 60598-1/2-22 und DIN EN 1838.
Annähernd deckenbündige Einbau-Sicherheitsleuchte mit rundem Kopf aus weißem Polycarbonat.
Zur Senkung der Wartungskosten kann bei der Einzelbatterievariante der Akku über ein Click-System werkzeuglos ausgetauscht werden.
Mit Optik für Flächenausleuchtung.
Optional ist ein quadratischer Abdeckrahmen erhältlich.
Ausgestattet mit einer 3W Power LED (Schaltungsart: Bereitschaftsschaltung).

Technische Daten

Leuchtentyp	**Systemleuchten für Zentralversorgung**	**Einzelbatterie-leuchten**
Leuchtmittel	3 W LED	3 W LED
Anschlussklemmen	2 x 2,5 mm² für Doppelbelegung	
Farbe	weiß	
Material	Polycarbonat	
Montageart	Deckeneinbaumontage	
Abmessungen (Ø x T)	DE 80 x 47 mm	
Abmessungen Container (B x H x T)	197 x 73 x 30 mm	
Deckenausschnitt (Ø)	68 mm	
Mindesteinbautiefe	80 mm	
Schutzart	IP40	
Schutzart Container	IP20	
Schutzklasse	II	
IK-Schutzklasse	IK03	
Lichtstrom (Netz)	280 lm	120 lm
Lichtstrom (Not)		
Nennbetriebsdauer 1h	–	280 lm
Nennbetriebsdauer 3h	–	280 lm
Nennbetriebsdauer 8h	–	120 lm
Lichtstromverhältnis Not (DC) / Netz		
Nennbetriebsdauer 1h	–	100% / 45%
Nennbetriebsdauer 3h	–	100% / 45%
Nennbetriebsdauer 8h	–	45% / 45%
Netzanschlussleistung	6 VA	5 VA
Batteriestromaufnahme	15 mA	–
Betriebsdauer Batteriebetrieb	–	1h / 3h / 8h
Anschlussspannung	230V 50/60Hz; 220V DC +25/-20%	230V 50/60Hz
NiMH-Akku		
Nennbetriebsdauer 1h	–	4,8V 2,0Ah
Nennbetriebsdauer 3h	–	4,8V 2,0Ah
Nennbetriebsdauer 8h	–	4,8V 2,0Ah
Temperaturbereich	-10°C bis +40°C	–
Bereitschaftsschaltung	–	0°C bis +35°C
Dauerschaltung	–	-5°C bis +30°C
optional	FLX	
Leuchtenschalt- und Überwachungsbaustein		–
Selbstüberwachung	–	
Busüberwachung	–	Truvion ATS Line
Funküberwachung	–	Truvion ATS Wireless

Deckeneinbaumontage

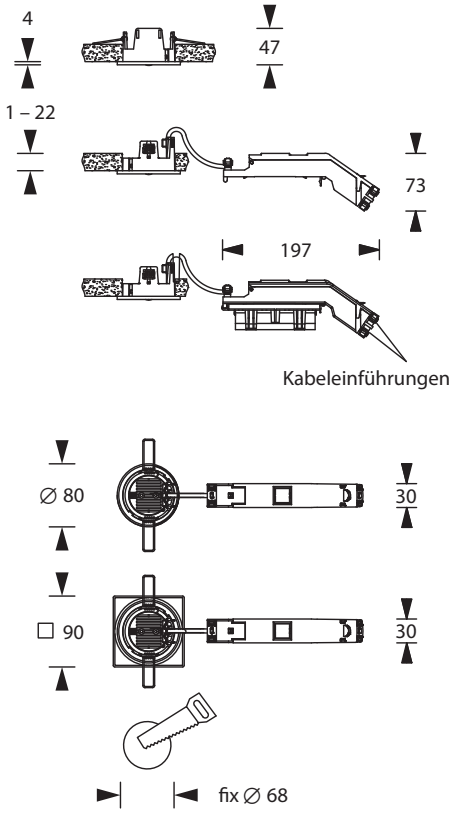

Achtung: Mindesteinbautiefe 80mm

Technische Änderungen vorbehalten / 24.02.2026

Zubehör

Deckenrahmen - Kunststoff
Universalabdeckplatte
5lx-Optik Zubehör-Set
Tiefstrahloptik Zubehör-Set

Einsatz in Beton-Einbaugehäuse

Folgende Beton-Einbaugehäuse sind mit der Leuchte kompatibel (nicht im Lieferumfang enthalten)

Typ	Hersteller	Hersteller Art. Nr.	Bemerkungen
Beton-Einbaugehäuse für Ortbeton	KAISER	1281-00	HALOX 100 mit Tunnel 190 KAISER Art. Nr. 1281-30 mit Bsp. Abdeckung KAISER Art. Nr. 1281-03
Beton-Einbaugehäuse für Ortbeton	KAISER	1282-00	HALOX 180 mit Tunnel 190 KAISER Art. Nr. 1282-30 mit Bsp. Abdeckung KAISER Art. Nr. 1282-10

Lichtverteilungskurven und Leuchtenabstandstabellen (E = 1,25 lx)

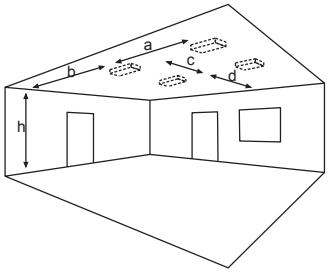

Deckenmontage

Systemleuchten für Zentralversorgung **Flächenoptik**

Abstandstabelle ebene Fluchtwege / Tabellenangaben in Meter

Leuchtmittel: 3W LED

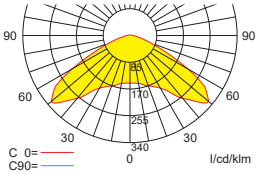

Lampenlichtstrom Not (DC) / Netz: 280lm

h	2,50	3,00	3,50	4,00	4,50	5,00	5,50	6,00	6,50	7,00	7,50	8,00
a	10,50	11,90	13,20	14,10	14,60	14,90	14,80	14,60	14,20	12,00	9,90	7,80
b	4,70	5,10	5,20	5,20	5,00	4,50	3,30	2,00	0,90	0,80	0,80	0,80
c	10,50	11,90	13,20	14,10	14,60	14,90	14,80	14,60	14,20	12,00	9,90	7,80
d	4,70	5,10	5,20	5,20	5,00	4,50	3,30	2,00	0,90	0,80	0,80	0,80

Einzelbatterieleuchten **Flächenoptik**

Abstandstabelle ebene Fluchtwege / Tabellenangaben in Meter

Leuchtmittel: 3W LED

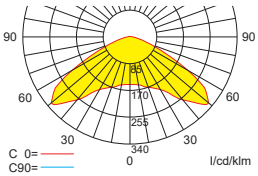

Lampenlichtstrom Not (DC) / Netz: 280lm/120lm – **Nennbetriebsdauer: 1h**

h	2,50	3,00	3,50	4,00	4,50	5,00	5,50	6,00	6,50	7,00	7,50	8,00
a	10,50	11,90	13,20	14,10	14,60	14,90	14,80	14,60	14,20	12,00	9,90	7,80
b	4,70	5,10	5,20	5,20	5,00	4,50	3,30	2,00	0,90	0,80	0,80	0,80
c	10,50	11,90	13,20	14,10	14,60	14,90	14,80	14,60	14,20	12,00	9,90	7,80
d	4,70	5,10	5,20	5,20	5,00	4,50	3,30	2,00	0,90	0,80	0,80	0,80

Einzelbatterieleuchten **Flächenoptik**

Abstandstabelle ebene Fluchtwege / Tabellenangaben in Meter

Leuchtmittel: 3W LED

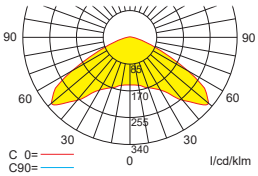

Lampenlichtstrom Not (DC) / Netz: 280lm/120lm – **Nennbetriebsdauer: 3h**

h	2,50	3,00	3,50	4,00	4,50	5,00	5,50	6,00	6,50	7,00	7,50	8,00
a	10,50	11,90	13,20	14,10	14,60	14,90	14,80	14,60	14,20	12,00	9,90	7,80
b	4,70	5,10	5,20	5,20	5,00	4,50	3,30	2,00	0,90	0,80	0,80	0,80
c	10,50	11,90	13,20	14,10	14,60	14,90	14,80	14,60	14,20	12,00	9,90	7,80
d	4,70	5,10	5,20	5,20	5,00	4,50	3,30	2,00	0,90	0,80	0,80	0,80

Einzelbatterieleuchten **Flächenoptik**

Abstandstabelle ebene Fluchtwege / Tabellenangaben in Meter

Leuchtmittel: 3W LED

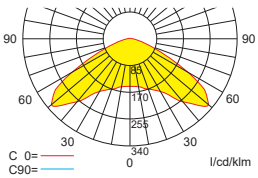

Lampenlichtstrom Not (DC) / Netz: 120lm/120lm – **Nennbetriebsdauer: 8h**

h	2,50	3,00	3,50	4,00	4,50	5,00
a	9,00	9,60	9,70	9,50	7,70	6,00
b	3,40	3,20	2,40	1,10	1,00	1,00
c	9,00	9,60	9,70	9,50	7,70	6,00
d	3,40	3,20	2,40	1,10	1,00	1,00

Bestellangaben

Ausführung	weiß
ZB EVG230	T191-568501PCWS
ZB FLX	T194-568501PCWS
EB 1h	T195-768502APCWS
EB 3h	T195-568502APCWS
EB 8h	T195-668502APCWS
EB-SC 1h	T196-768502PCWS
EB-SC 3h	T196-568502PCWS
EB-SC 8h	T196-668502PCWS
ATS Bus 1h	T197-768502PCWS
ATS Bus 3h	T197-568502PCWS
ATS Bus 8h	T197-668502PCWS
ATS Wireless 1h	T199-768502PCWS
ATS Wireless 3h	T199-568502PCWS
ATS Wireless 8h	T199-668502PCWS